kat. č. 215.03

Mytí

NEREZOVÉ MYCÍ STOLY CELOKRYTOVANÉ

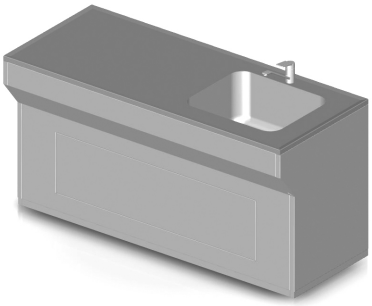

- Panelový nerezový mycí stůl je osazen na profil výšky 50 mm.
- U mycích stolů je možno volit mezi stojánkovou a nástěnnou baterií.
- Pracovní desky nabízíme ve dvou materiálových provedení.
    - Z nerez oceli AISI 304, povrch SB
    - Z nerez oceli AISI 316, povrch SB
- Pracovní desku v provedení:
    - hladká
    - s prolisem
- Stůl je uzemněn. Pro uzemnění stolu slouží zemnící bod v zadní části nosného korpusu.

Rozměrová řada:

Šířka stolu A (mm) 900; 1200; 1500; 1800
Hloubka stolu B (mm) 600; 750; 900
Výška stolu C (mm) 900

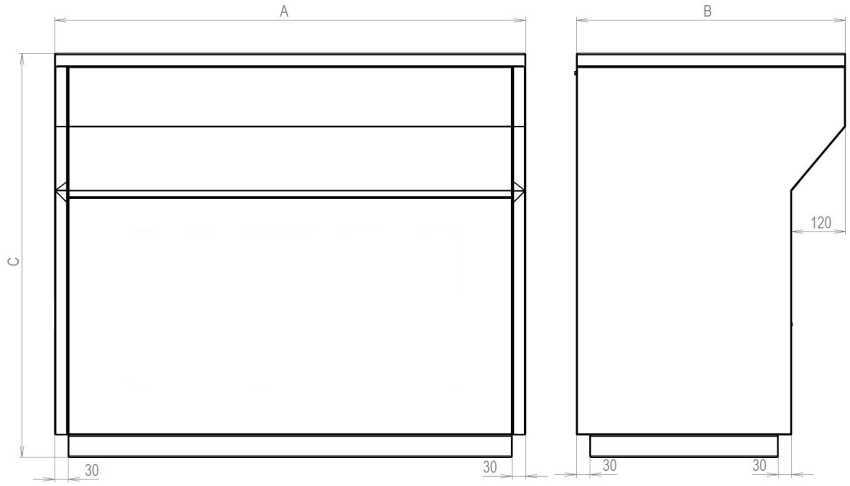

TECHNICKÁ DATA

Typové označení
Stůl mycí s krytováním provedení GMP

Materiálové provedení korpusu
Korpus AISI 304, povrch SB
Jiné materiálové provedení korpusu

Materiálové provedení pracovní desky
Pracovní deska z materiálu AISI 304, povrch SB
Pracovní deska z materiálu AISI 316, povrch SB
Pracovní deska z jiného materiálu

Provedení desky stolu
Provedení desky stolu - hladká bez okrajů.
Provedení desky stolu - hladká s prolisem po obvodě.

Šířka "A"	
hodnota	**šířka**
Šířka	900 mm
Šířka	1200 mm
Šířka	1500 mm
Šířka	1800 mm

Hloubka "B"	
hodnota	**hloubka**
Hloubka	600 mm
Hloubka	750 mm
Hloubka	900 mm

Rozměr dřezů a van			
hodnota	**podrobný popis**	**určeno**	**rozměr**
Vevařovací dřez	Otvor pro připojení odpadu mm 70/54 (1 1/2")	Pro hloubku pracovní desky 600 mm	400×400×250
Vevařovací dřez	Otvor pro připojení odpadu mm 70/54 (1 1/2")	Pro hloubku pracovní desky 600 mm	400×400×300
Vevařovací dřez	Otvor pro připojení odpadu mm 70/54 (1 1/2")	Pro hloubku pracovní desky 600 mm	500x400x250
Vevařovací dřez	Otvor pro připojení odpadu mm 70/54 (1 1/2")	Pro hloubku pracovní desky 600 mm	500x400x300
Vevařovací dřez	Otvor pro připojení odpadu mm 70/54 (1 1/2")	pro hloubku stolu 750 a 900 mm	500x500x300 (*)
Vevařovací dřez	Otvor pro připojení odpadu mm 70/54 (1 1/2")	pro hloubku stolu 750 a 900 mm	600x450x300 (*)
Vevařovací dřez	Otvor pro připojení odpadu mm 70/54 (1 1/2")	pro hloubku stolu 750 a 900 mm	600x500x300 (*)
Vevařovací vana	Otvor pro připojení odpadu mm 46/36,5 (1")	pro šířku stolu 1500 a 1800 mm a hloubku 750 a 900 mm	1280x510x215 (***)
Vevařovací vana	Otvor pro připojení odpadu mm 46/36,5 (1")	pro šířku stolu 1500 a 1800 mm a hloubku 750 a 900 mm	1280x510x340 (***)
Vevařovací vana	Otvor pro připojení odpadu mm 46/36,5 (1")	Pro hloubku pracovní desky 600 mm	510x310x215
Vevařovací vana	Otvor pro připojení odpadu mm 46/36,5 (1")	pro hloubku stolu 750 a 900 mm	630x510x215 (*)
Vevařovací vana	Otvor pro připojení odpadu mm 46/36,5 (1")	pro šířku stolu 1500 a 1800 mm a hloubku 750 a 900 mm	960x510x215 (**)
Vevařovací vana	Otvor pro připojení odpadu mm 46/36,5 (1")	pro šířku stolu 1500 a 1800 mm a hloubku 750 a 900 mm	960x510x340 (**)
(*) Dřezy a vany pro hloubku stolu 750 a 900 mm. (**) Vevařovací vany pro šířku stolu 1500 a 1800 mm a hloubku 750 a 900 mm (***) Vevařovací vany pro šířku stolu 1500 a 1800 mm a hloubku 750 a 900 mm			

Počet a umístění dřezů
Dva dřezy symetricky na střed pracovní desky
Dva dřezy v pravé části pracovní desky
Dva dřezy v levé části pracovní desky
Dřez vlevo
Dřez vpravo
Dřez uprostřed

Baterie
Bez baterie
Baterie nástěnná
Baterie stojánková páková směšovací
Baterie stojánková páková směšovací s vytahovací hlavicí

Sifon	
hodnota	**materiál**
Sifon nerezová ocel AISI 304	nerezová ocel AISI 304
Sifon nerezová ocel AISI 316L	nerezová ocel AISI 316L
Sifon plastový	plast

Základní profil	
hodnota	**podrobný popis**
Základní pohledový profil nerez 304, povrch SB. Výška profilu 50 mm.	Musí být vyspecifikován příslušným kódem.
Základní profil je potažen podlahovinou. Pro novou podlahovou krytinu. Výška profilu 50 mm.	Musí být zkreslen půdorys základního profilu a vyspecifikován příslušným kódem.
jiná varianta	

Atypické provedení
Typové řešení
Atypické řešení
Typové řešení 0 - jednoznačná specifikace z nabízených variant Atypické provedení Q - atypické řešení, které nejde jednoznačně specifikovat pomocí kódu

VÍCE INFORMACÍ, FOTOGRAFIE