kat. č. 215.09

Mytí

NEREZOVÉ MYCÍ STOLY NA KOVOVÉ PODNOŽI

- Nerezový mycí stůl na kovové podnoži.
- Je osazen na typových koncovkách umožňující rektifikaci.
- Z jedné, dvou nebo tří stran může být doplněn částečným krytováním.
- U mycích stolů je možno volit mezi stojánkovou a nástěnnou baterií.
- Pracovní desky nabízíme ve dvou materiálových provedení.
    - Z nerez oceli AISI 304 - potravinářská ocel, povrch SB
    - Z nerez oceli AISI 316 - chemická ocel, povrch SB
- Pracovní desku v provedení:
    - hladká
    - s prolisem
- Stůl je zemněn. Pro uzemnění stolu slouží zemnící bod na zadních nohách ve výšce cca 200 mm od podlahy.

Rozměrová řada:

Šířka stolu A (mm)	900; 1200; 1500; 1800
Hloubka stolu B (mm)	600; 750; 900
Výška stolu C (mm)	900

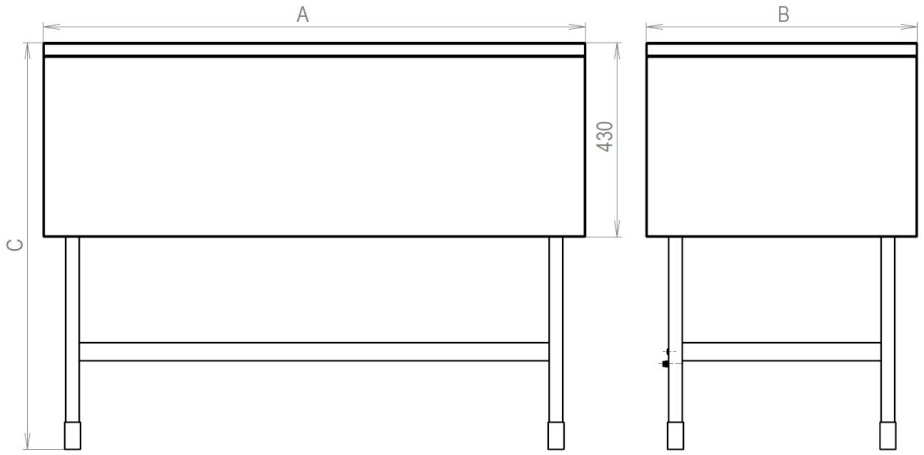

TECHNICKÁ DATA

Typové označení
Nerezový mycí stůl na kovové podnoži

Materiálové provedení podnože	
hodnota	**materiál**
Materiál podnože	Nerezová ocel AISI 304 povrch SB
Nohy jsou opatřeny stavitelnými nožičkami a koncovkou do čistých prostor.	

Materiálové provedení desky stolu	
hodnota	**materiál**
Materiál desky stolu	Nerezová ocel AISI 304 povrch SB
Materiál desky stolu	Nerezová ocel AISI 316 povrch SB
Dle materiálu pracovní desky se definuje materiál dřezu(vany).	

Hrana pracovní desky
Provedení desky stolu - hladká bez zvýšených okrajů
Provedení desky stolu - hladká s prolisem po obvodě

Šířka pracovní desky A	
hodnota	**výška**
Šířka	900 mm
Šířka	1200 mm
Šířka	1500 mm
Šířka	1800 mm

Hloubka pracovní desky B	
hodnota	**hloubka**
Hloubka	600 mm
Hloubka	750 mm
Hloubka	900 mm

Rozměr dřezů a van			
hodnota	**podrobný popis**	**určeno**	**rozměr**
Vevařovací dřez	Otvor pro připojení odpadu mm 70/54 (1 1/2")		400x400x250
Vevařovací dřez	Otvor pro připojení odpadu mm 70/54 (1 1/2")		400x400x300
Vevařovací dřez	Otvor pro připojení odpadu mm 70/54 (1 1/2")		500x400x250
Vevařovací dřez	Otvor pro připojení odpadu mm 70/54 (1 1/2")		500x400x300
Vevařovací dřez	Otvor pro připojení odpadu mm 70/54 (1 1/2")	Není určeno pro hloubku stolu 600 mm.	500x500x300
Vevařovací dřez	Otvor pro připojení odpadu mm 70/54 (1 1/2")		600x450x300
Vevařovací dřez	Otvor pro připojení odpadu mm 70/54 (1 1/2")	Není určeno pro hloubku stolu 600 mm.	600x500x300
Vevařovací vana	Otvor pro připojení odpadu mm 46/36,5 (1")		510x310x215
Vevařovací vana	Otvor pro připojení odpadu mm 46/36,5 (1")	Není určeno pro hloubku stolu 600 mm.	630x510x215
Vevařovací vana	Otvor pro připojení odpadu mm 46/36,5 (1")	Není určeno pro hloubku stolu 600 mm.	960x510x215
Vevařovací vana	Otvor pro připojení odpadu mm 46/36,5 (1")	Není určeno pro hloubku stolu 600 mm.	960x510x340

Počet a poloha dřezů
Dva dřezy v levé části pracovní desky
Dva dřezy v pravé části pracovní desky
Dva dřezy symetricky na střed pracovní desky
Dřez vlevo
Dřez vpravo
Dřez uprostřed

Baterie
Mycí stůl bez baterie
Baterie nástěnná
Baterie stojánková páková směšovací
Baterie stojánková páková směšovací s vytahovací hlavicí

Sifon
Sifon nerezová ocel AISI 304
Sifon nerezová ocel AISI 316L
Sifon plastový

Částečné dokrytování
Bez dokrytování
Dokrytování čelní
Dokrytování levé (dokrytování čelní a levé)
Dokrytování obvodové (dokrytování čelní, levé, pravé)
Dokrytování pravé (dokrytování čelní a pravé)

Atypické provedení
Typové řešení
Atypické řešení
Typové řešení 0 - jednoznačná specifikace z nabízených variant Atypické provedení Q - atypické řešení, které nejde jednoznačně specifikovat pomocí kódu

VÍCE INFORMACÍ, FOTOGRAFIE