kat. č. 216.21

Personální propusti

# LAVICE

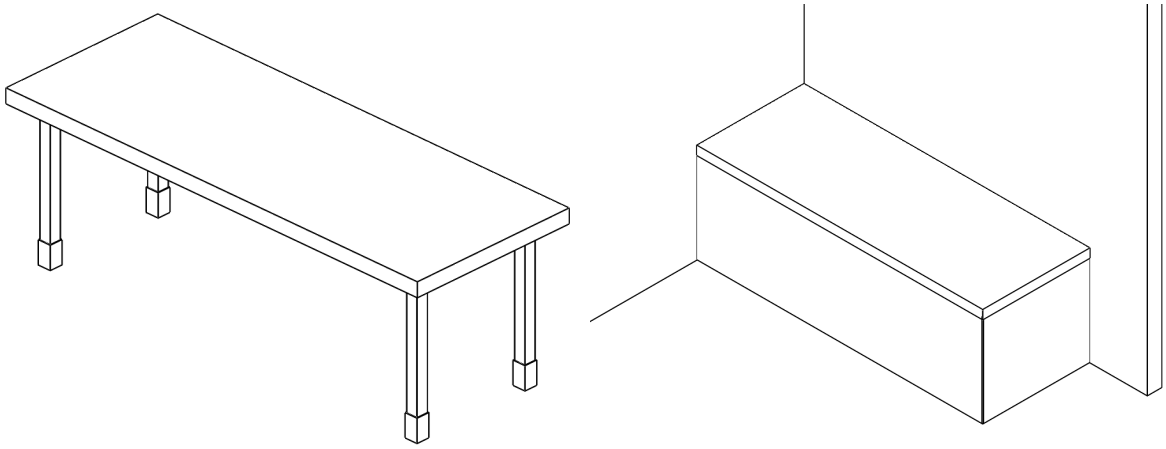

## POPIS:

- Doplňují sortiment vybavení personálních propustí.
- Jsou samostatně stojící nebo přisazeny k příčkovému panelu a dokrytovány, bez vnitřního úložného prostoru
- Rozměrově je lze kombinovat se skříněmi vysokými pro ukládání oděvů a obuvi nebo skříní dřezovou

## ROZMĚROVÁ ŘADA:

| | |
|---|---|
| šířka (mm) | 800, 1000, 1250, 1550 |
| hloubka (mm) | 400, 450, 500 |

**Lavice BL1:**

- Lavice určena do personálních propustí s třídou čistoty „B“
- Nerezová deska je osazena na kovové pozinkované podnoži.
- Ze stran, kterými nedoléhá ke stěnám místnosti, je dokrytována nerezovým plechem osazeným na základním profilu výšky 50 mm.
- Základní profil se potahuje podlahovinou nebo je ošetřen práškovou vypalovací barvou RAL 9016

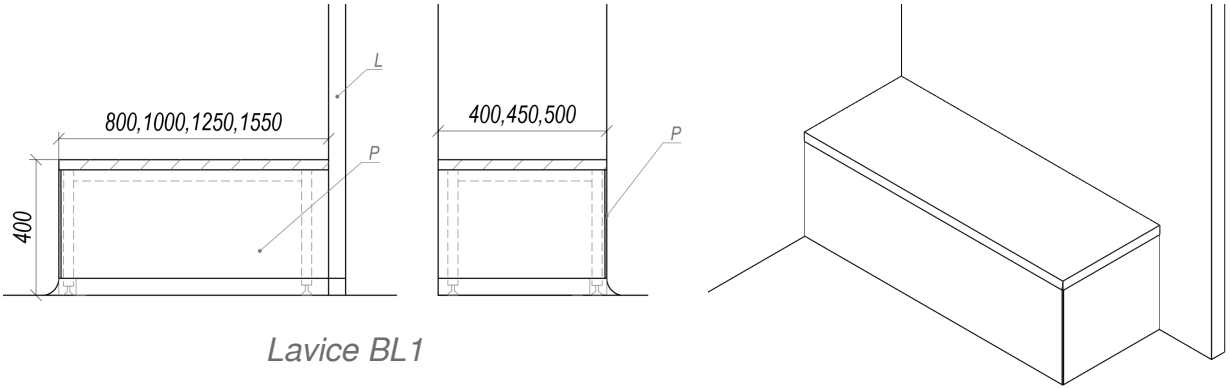


*Lavice BL1*

**Lavice CL5:**

- 
- Deska z vysokotlakého laminátu tl.16mm osazena na kovové konstrukci na stavitelných nožkách.
- Koncovky noh jsou opatřeny koncovkou do čistých prostor.
- Kostra je ošetřena práškovou vypalovací barvou RAL (základní barevné provedení bílá RAL9016 / šedá RAL7035)

**Lavice CL6:**

- Lavice je určena do personálních propustí s třídou čistoty „C, D, CNC“
- Nerezová deska osazena na nerezové konstrukci na stavitelných nožkách.
- Koncovky noh jsou opatřeny koncovkou do čistých prostor.
- Celá lavice je z nerez oceli AISI 304 s povrchem SB

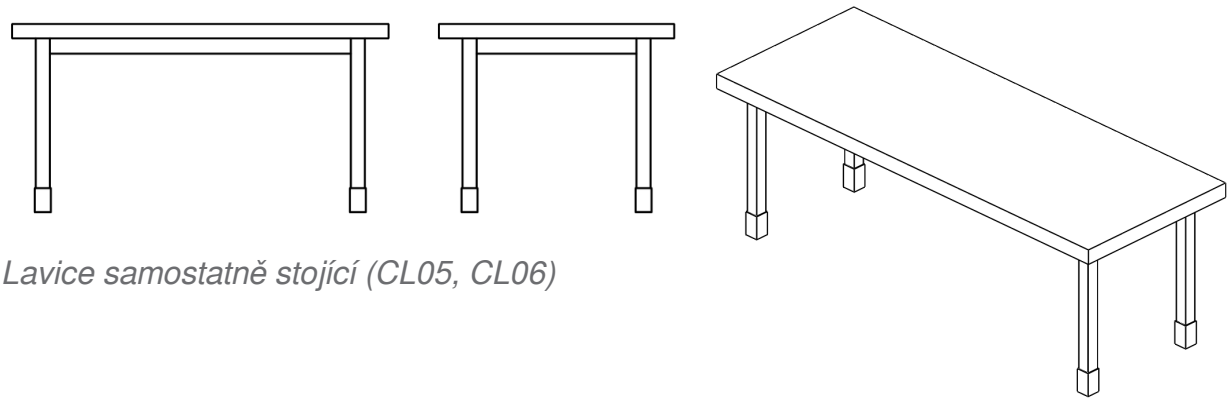

*Lavice samostatně stojící (CL05, CL06)*

# TECHNICKÁ DATA

| Typové značení | | |
|---|---|---|
| **hodnota** | **šířka** | **hloubka** |
| Lavice | 800, 1000, 1250, 1550 mm | 400, 450, 500 mm |

| Materiálové provedení | |
|---|---|
| **hodnota** | **popis** |
| Standard plus * | Deska lavice vyrobena z HPL osazena na kovové podnoži v barvě RAL |
| Premium 304 | Lavice je celá vyrobena z nerezové oceli AISI 304, povrch broušený SB |
| * lavice v provedení Standard plus jsou určeny i pro vybavení v provedení Standard | |

| Typ lavice | |
|---|---|
| **materiál** | **určeno** |
| Nerezová deska usazena na kovové podnoži a dokrytována nerezovým plechem osazeným na základní profil výšky 50 mm. | Premium 304 |
| Deska z vysokotlakého laminátu tl.16mm osazena na kovové podnoži v barvě bílá RAL9016 / šedá RAL7035 | Standard plus |
| Nerezová deska AISI 304 je osazena na nerezové podnoži AISI 304, povrch SB | Premium 304 |
| Lavice mají standardní výšku 400 mm. | |

| Hloubka lavice | |
|---|---|
| **hloubka** | **určeno** |
| 400 mm | BL1, CL5, CL6 |
| 450 mm | BL1, CL5, CL6 |
| 500 mm | BL1, CL5, CL6 |

| Šířka lavice | |
|---|---|
| **šířka** | **určeno** |
| 800 mm | BL1, CL5, CL6 |
| 1000 mm | BL1, CL5, CL6 |
| 1250 mm | BL1, CL5, CL6 |
| 1550 mm | BL1, CL5, CL6 |
| xxx mm | BL1, CL5, CL6 |
| Definice doměru:<br>Za symbol Q se dopíše hodnota v milimetrech. | |

| Sokl 50 mm | |
|---|---|
| **popis** | **určeno** |
| Základní profil krytý podlahovou krytinou (pro novou podlahovou krytinu) | BL1 |
| Profil kovový s povrchovou úpravou v odstínu RAL*pro stávající podlahovou krytinu)* | BL1 |
| Profil nerezový AISI 304, povrch broušený SB (pro stávající podlahovou krytinu) | BL1 |
| Zakončení na stavitelných nohách s koncovkou do čistých prostor*** | CL5, CL6 |
| Atypická výška soklu** | |
| * základní barevné provedení (bílá RAL9016 / šedá RAL7035)<br>** základní výška soklu je 50mm. Pokud bude výška soklu atypická například 80mm, bude pak celková výška lavice 430mm. Pozor, celková výška lavice by z hlediska ergonomie neměla být vyšší než 450mm.<br>*** Zakončení na stavitelných nohách s koncovkou do čistých prostor | |

| Poloha dokrytování k příčkovému panelu | |
|---|---|
| **hodnota** | **určeno** |
| dokrytování čelní a levé | BL1 AISI304 |
| dokrytování čelní a pravé | BL1 AISI304 |
| dokrytování čelní | BL1 AISI304 |
| dokrytování čelní, levé a pravé | BL1 AISI304 |
| lavice bez dokrytování | CL5, CL6 |
| Součástí dokrytování je i sada montážních úhelníků dle materiálového provedení. Počet montážních úhelníku specifikuje výrobce. | |

| Barevné provedení | |
|---|---|
| **hodnota** | **určeno** |
| Kovová podnož lavice bílá RAL9016 / vrchní HPL deska bílá křídová * | CL5 |
| Kovová podnož lavice bílá RAL9016 / vrchní HPL deska světle šedá * | CL5 |
| Kovová podnož lavice šedá RAL7035 / vrchní HPL deska světle šedá * | CL5 |
| Nerez AISI 304, povrch broušený SB | BL1, CL6 |
| Atyp - volitelné barevné provedení ** | CL5 |
| * pevně daná barevná dvou-kombinace lavice (podnož / horní deska HPL)<br>** možnost jiné barevné kombinace (výběr z nadstandardních barev za příplatek dle kat.č.212.02) | |

## VÍCE INFORMACÍ, FOTOGRAFIE